’２００３武蔵野グリーンテニスクラブ男子シングルストーナメント

５月６日（火）／　雨天中止

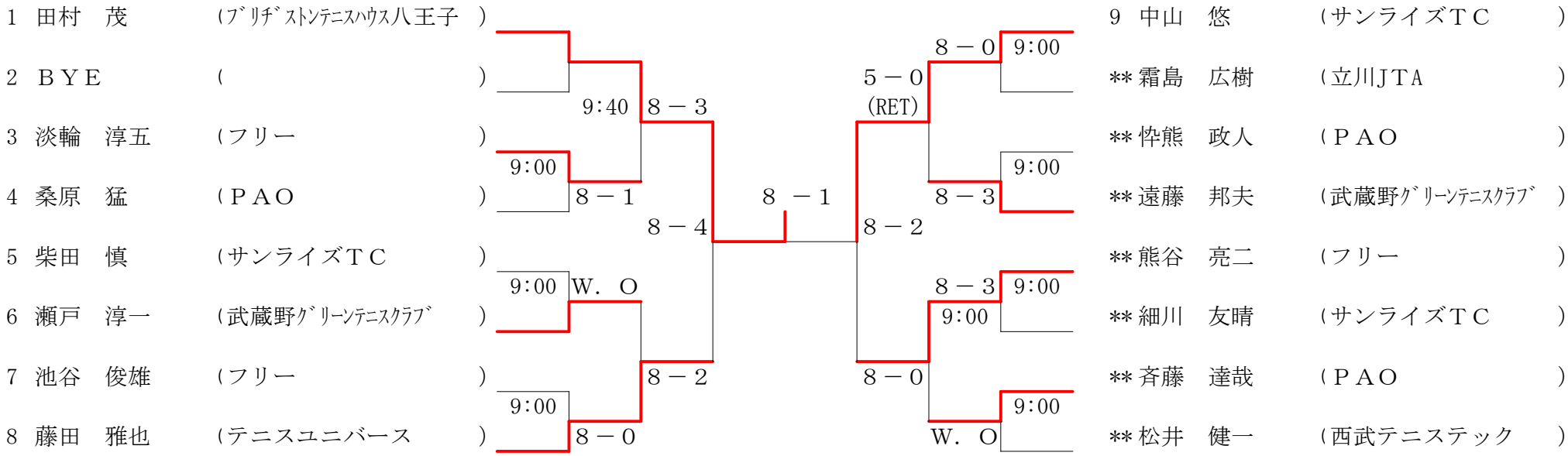

１、出場者はドローに記載の定刻までに、出席を届けてください。欠場の場合は後日エントリーフィーをお支払いただきます。
２、天候その他により試合の有無不明の場合は８時に決定いたしますので、お電話でお問い合わせください。
３、雨天の場合は中止となります。
４、ウォーミングアップは緒戦を３分間、以後サービスのみとします。
５、審判はセルフジャッジとします。
６、試合方法は８ゲームプロセット（８－８で１２ポイントタイブレーク）とします。
７、緒戦敗者によるコンソレーションをおこないます。
８、コートは砂入り人工芝とハードコートを併用します。